3017151
17.09.12 / 03 / 20.08.14

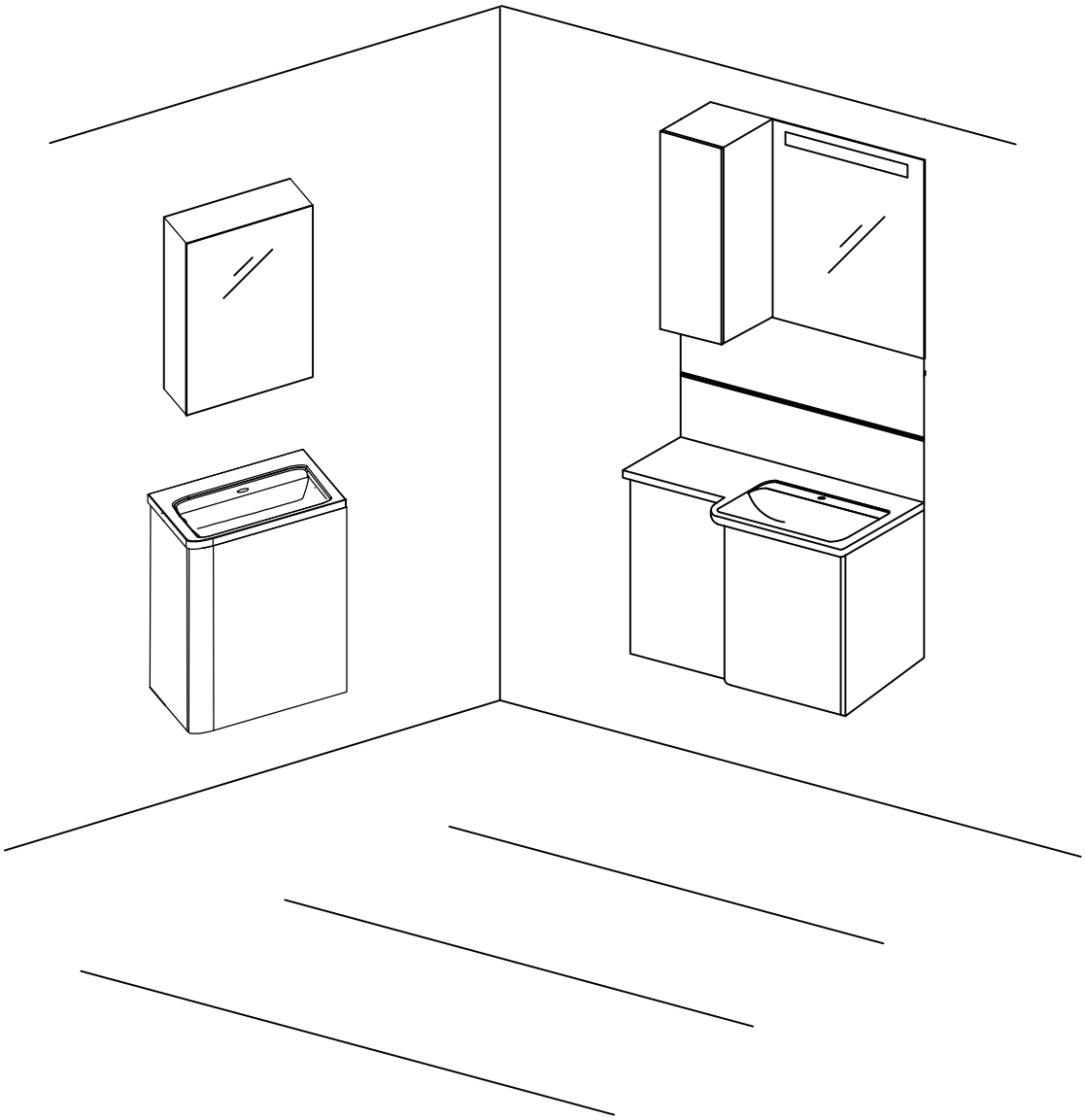

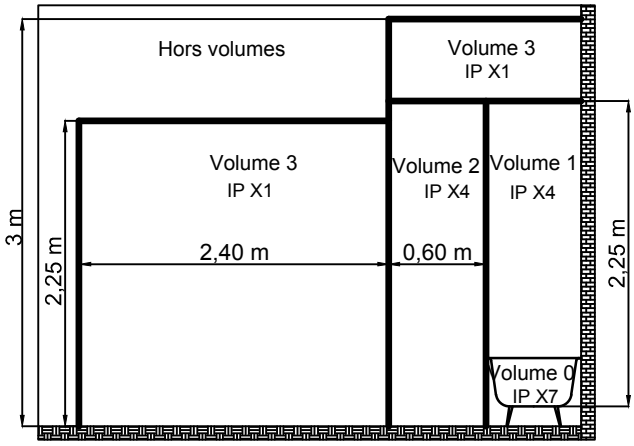

Précaution: couper le courant du circuit concerné ou de l'installation électrique lors du branchement

Cet appareil de classe II peut être installé dans les volumes 2 et 3 de la salle de bains (en aucun cas, il ne peut être installé au dessus de la baignoire ou dans le volume du bac à douche).
Si l'appareil est équipé d'un socle 2P+T, celui ci doit impérativement se trouver dans le volume 3 (à plus de 0.60 m de la baignoire ou de la douche).

F Cette notice est destinée à faciliter le montage du meuble, elle n'est pas contractuelle.

GB Fitting instructions are intended to ease fitting.They are not subject to contract.

D Unverbindliche Montageanleitung.

NL Deze montagenota is gemaakt om de montage van het meubel te vergemakkelijken, zi is niet bindend.

SP Esta nota de instrucciones le ayudará a montar el mueble, no es contractual.

I Le seguenti istruzioni sono destinate a facilitarvi il montaggio del mobile, e sono indicative.

P Esta noticia é destinada a facilitar a montogen do nóvel, naõ é contratual.

RUS Настоящие инструкции помогут вам проще и быстре собратъ мебелъ.
Цроизводитедь в любое время может внести изменения в изделие для улучшения качества и усоверщенствования дизайна

F Le choix des types de vis et chevilles, ainsi que la méthode de percage pour les fixations murales sont fonction de la nature et de la qualité du mur et, de ce fait, relèvent de la seul responsabilité du poseur.

GB Since the type of wall determines the fittings necessary for each unit, bolts and screws have not been supplied but left to the responsability of the installer.

D Die schrauben, dübel und die bohrungen für die montage müssen der beschaffenheit der jeweiligen wandkonstuktion angepasst werden (mauerwerk, siporex, gisplatten usw), die verantwortung für eine korrecte befestigung trägt der fachmann (monteur, sanitärinstallateur usw).

NL De keuze van de schoeven en pluggen, evenals de manier van de muur en vallen dus ultsluitend onder de verantwoordelijkheid van diegene die het meubel plaast.

SP La eleccion del tipo de los torillos y claviros y el modo de perforar la pared dependen de la naturaleza y de la calidad del muro y por esto dependen de la responsabilidad de la persona quien instala.

I La scelta dei tipi di viti e tasselli, oltre che il sistema di foratura per il fissaggio murale sono da scegliere in funzione della struttura e qualita del muro, e per questo.
La responsabilita spetta à chi esegue la posa.

P A escolha do tipos de parafusos e cavilhas assim que o metodo de furar para colocar as fixacoes murais depende da natureza e da qualidade do muro, e de facto, atribuem a unica responsabilidade ao instalator.

RUS Цоскольку каждая стена имеет свои особенности, крецеж пля установки не поставляется.
Специалист по сборке должен подобать соответствующий тип креплений самостоятельно.

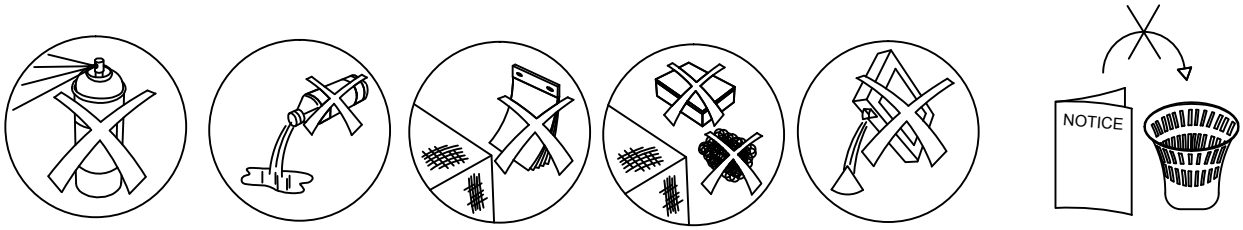

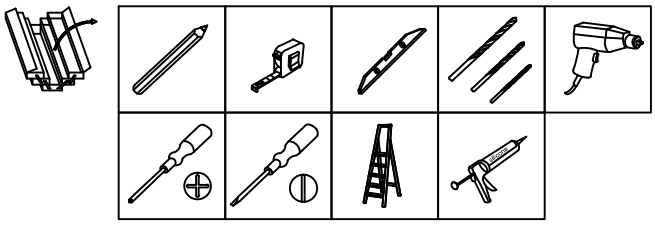

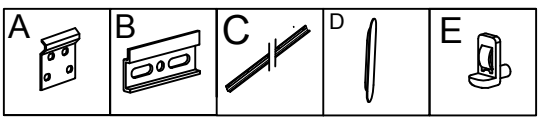

01

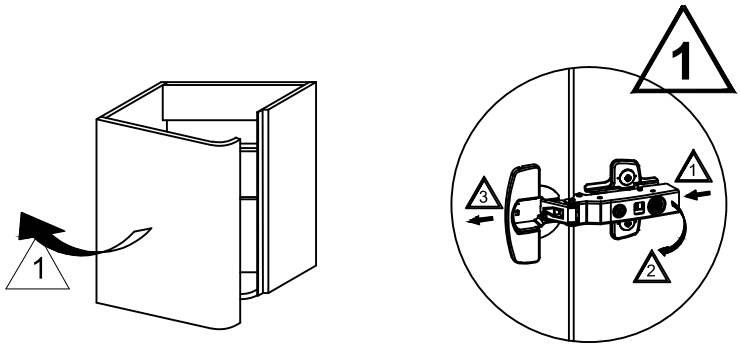

02

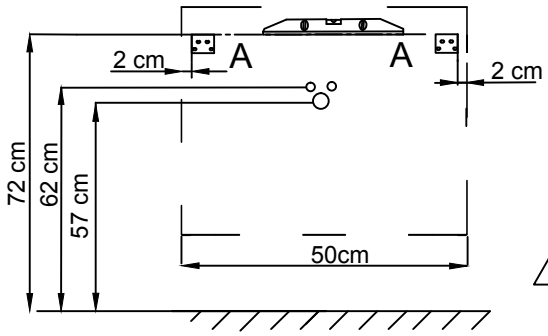

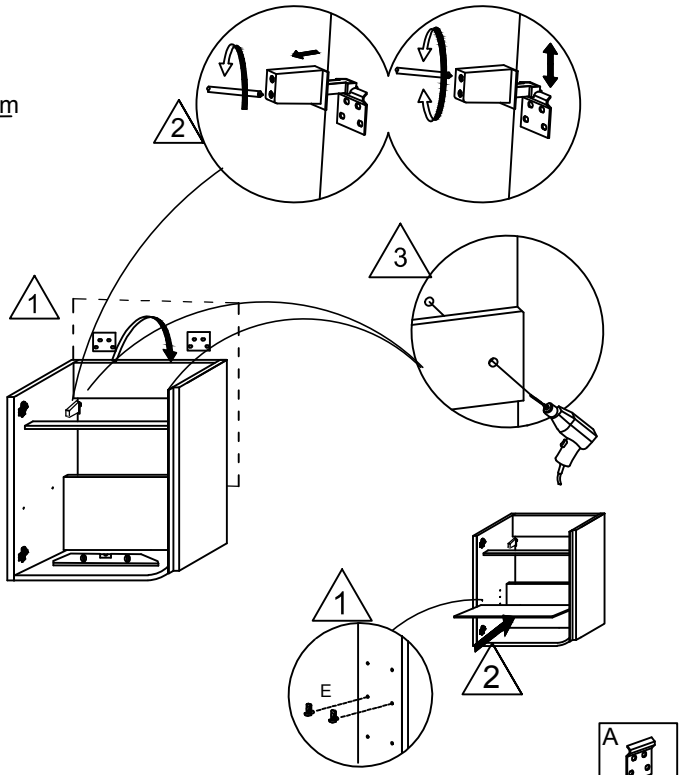

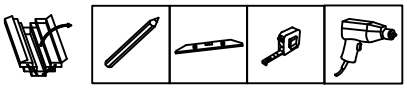

03

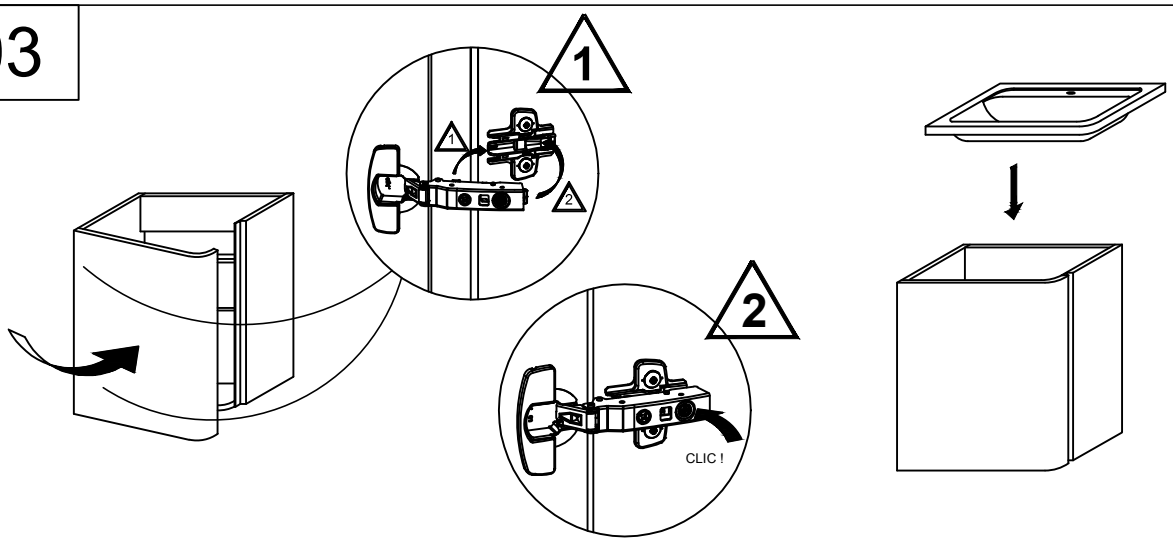

04

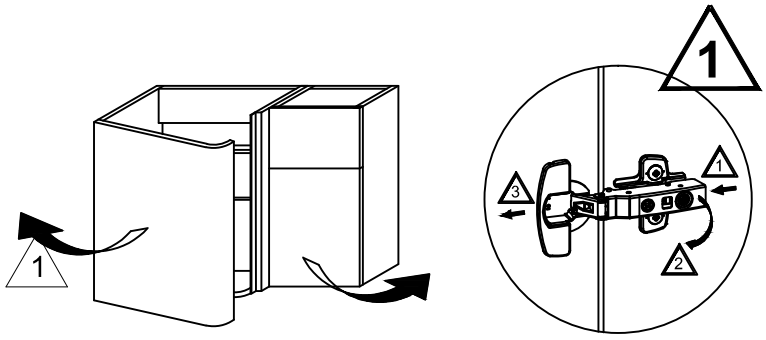
1
1
2
3
4

05

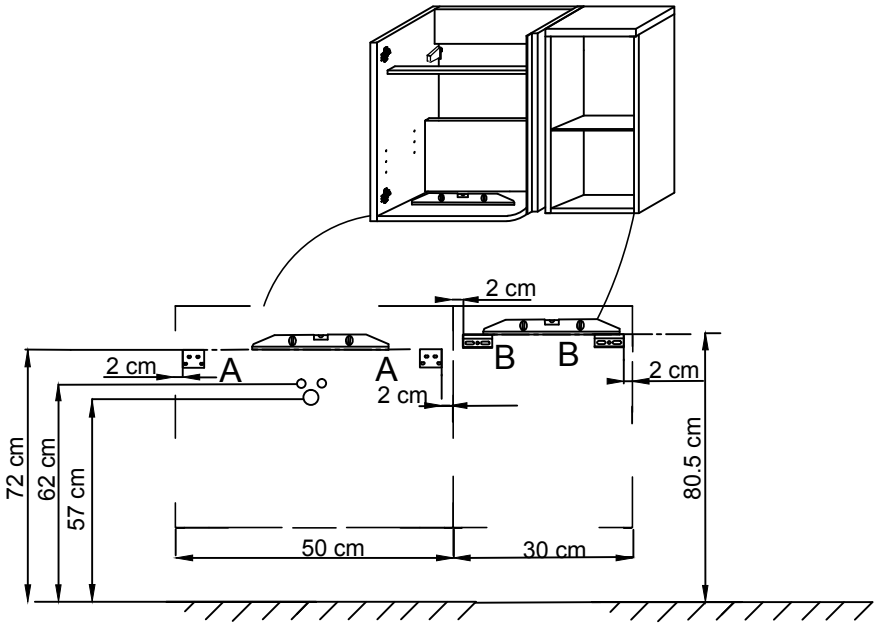
2 cm
2 cm
A
A
2 cm
B
B
2 cm
72 cm
62 cm
57 cm
80.5 cm
50 cm
30 cm

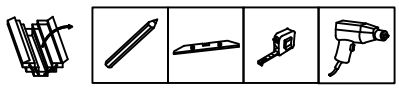

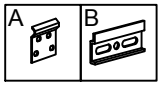
A
B

06

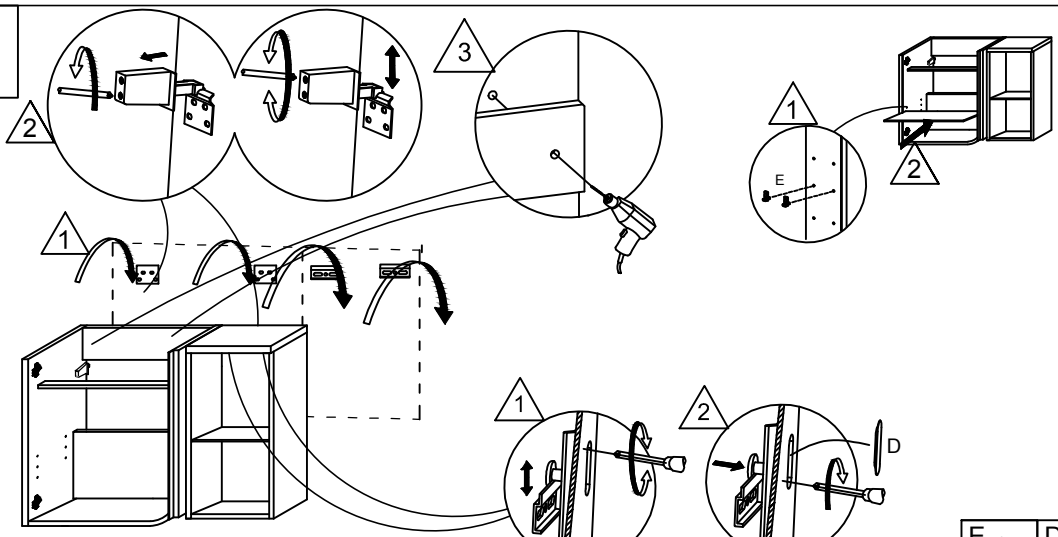
1
2
3
1
2
E
1
2
D

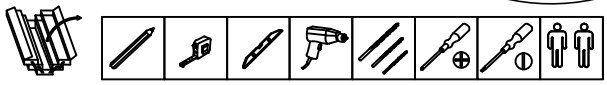

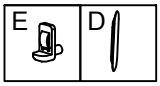
E
D

07

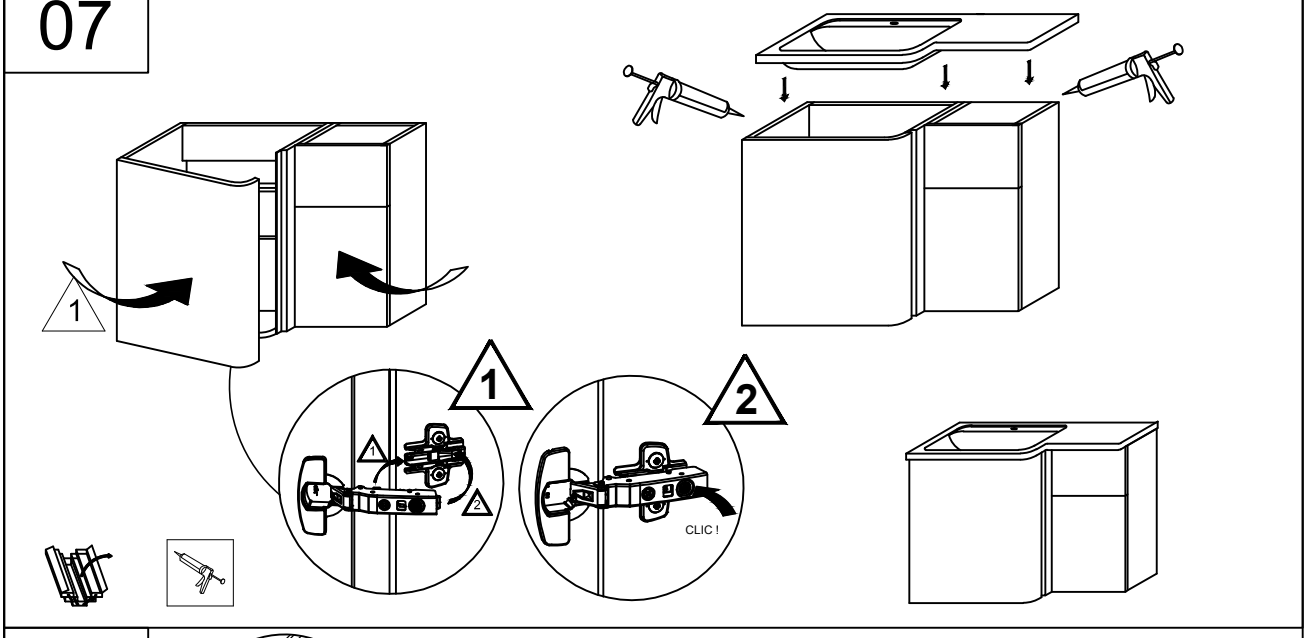

08

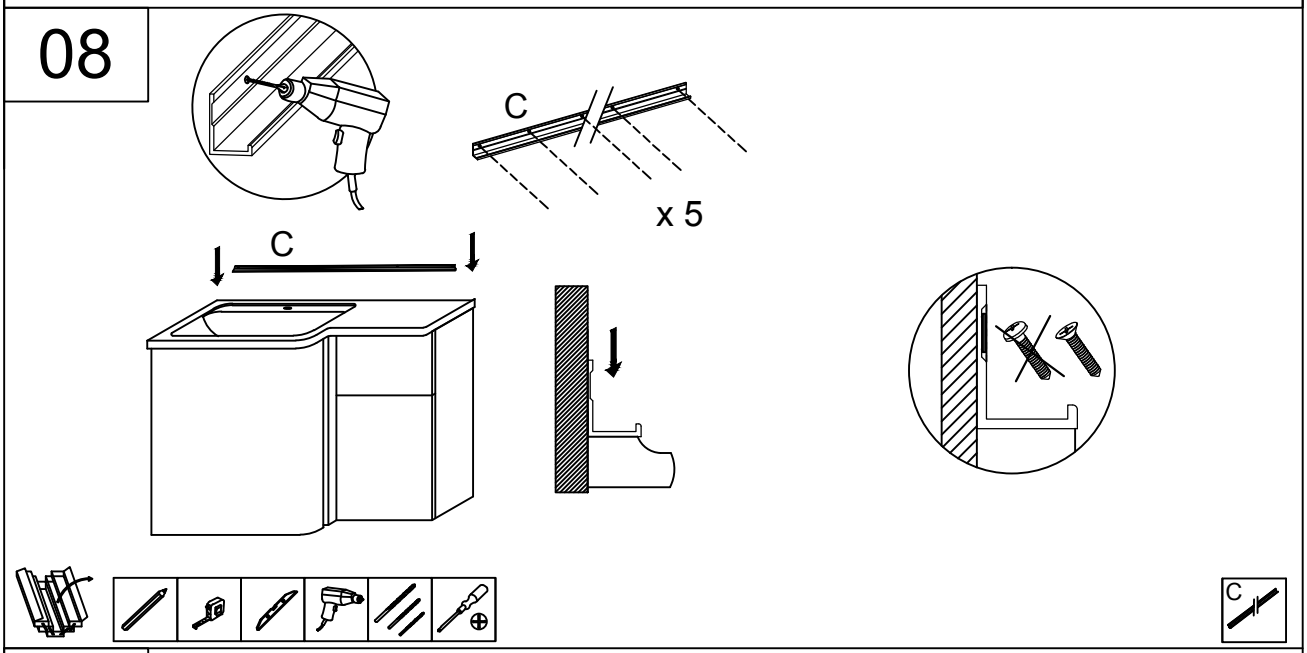

09

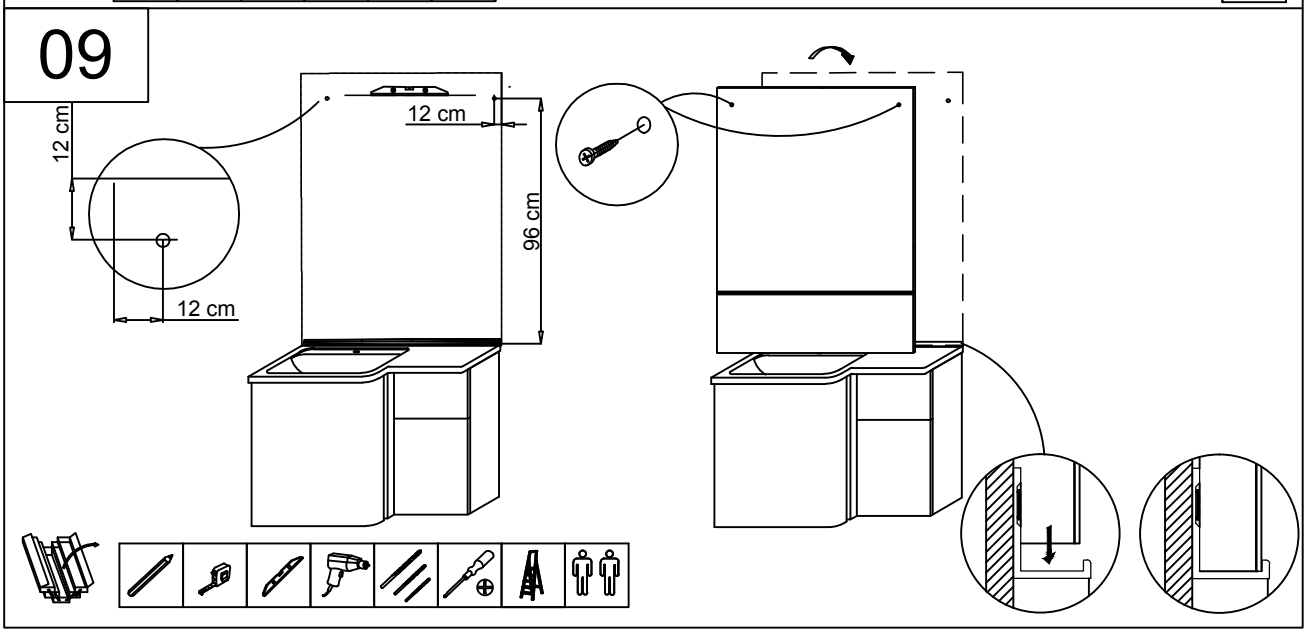

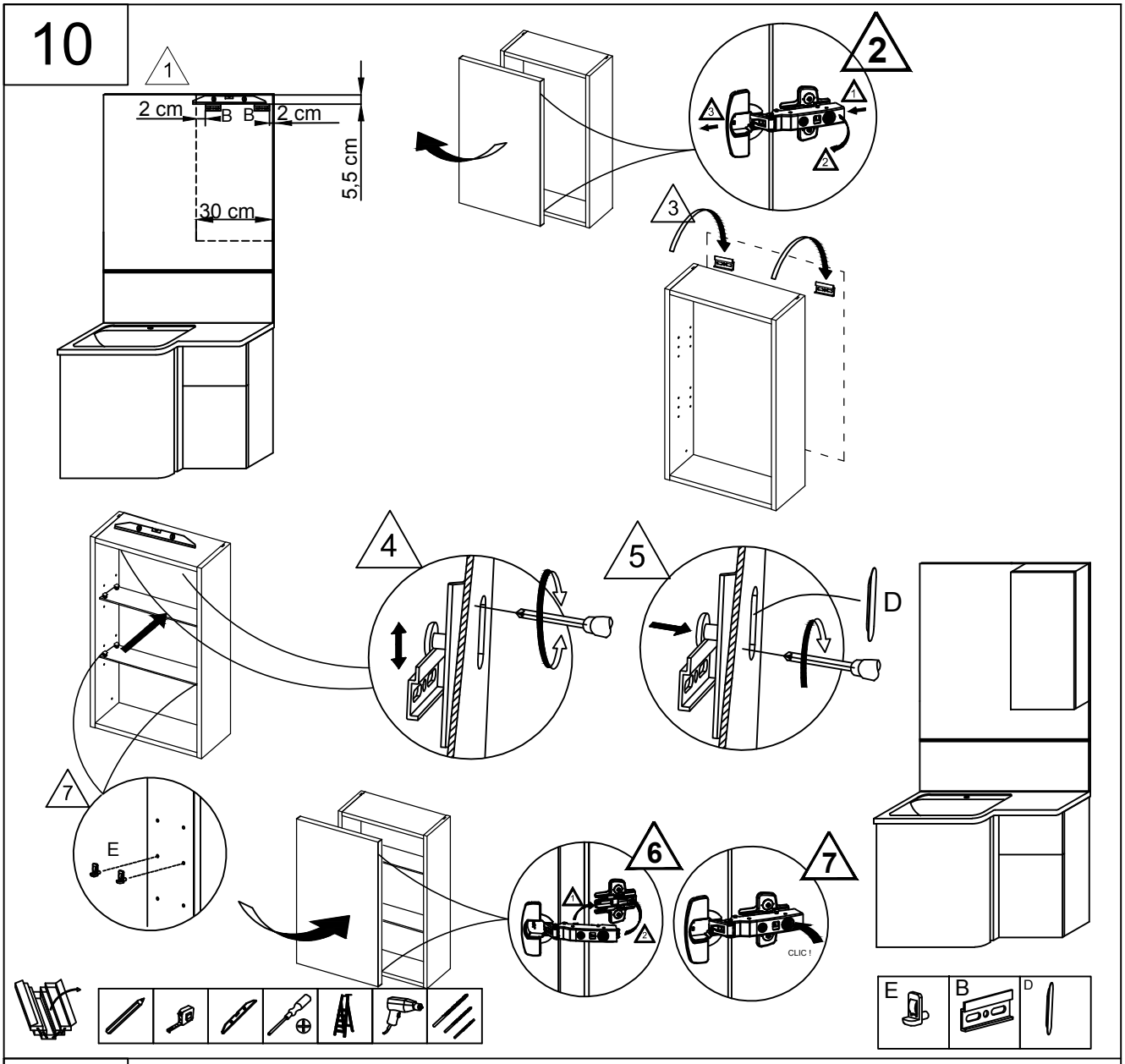
10
1
2 cm
B
B
2 cm
5,5 cm
30 cm
2
3
4
5
D
7
E
6
7
CLIC !
E
B
D

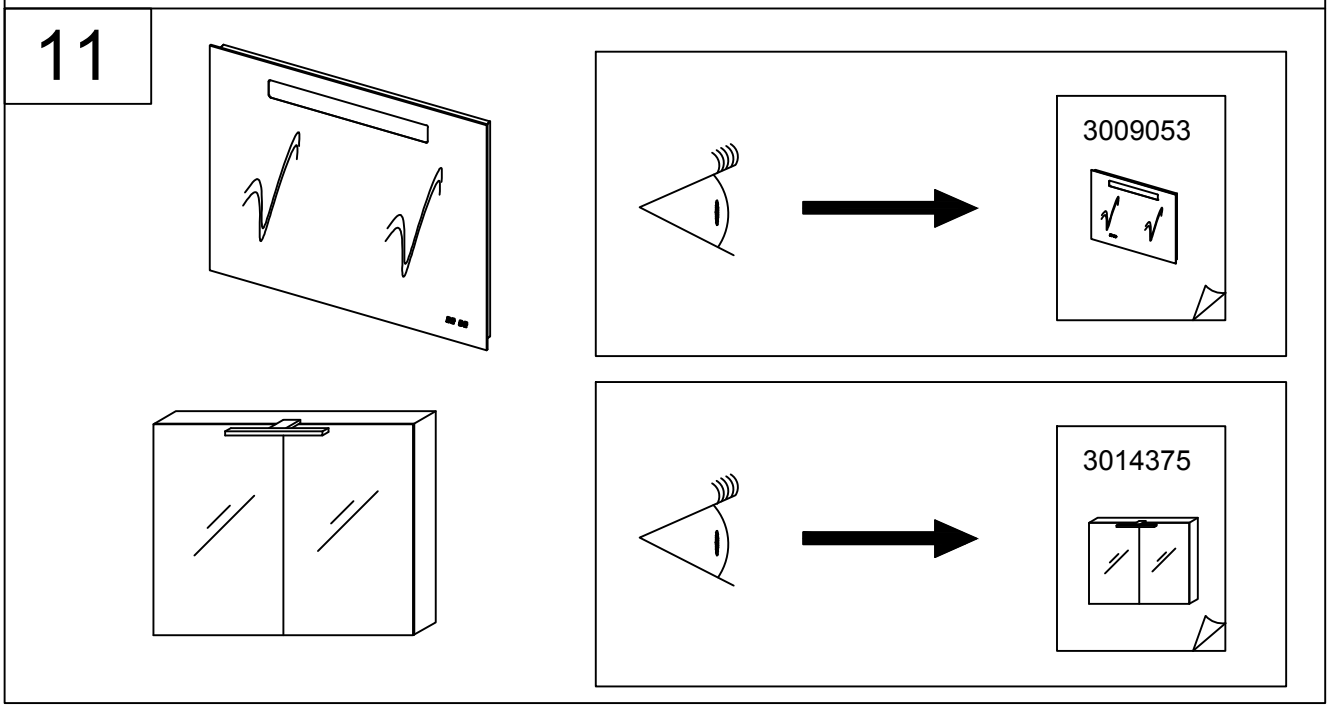
11
3009053
3014375

12

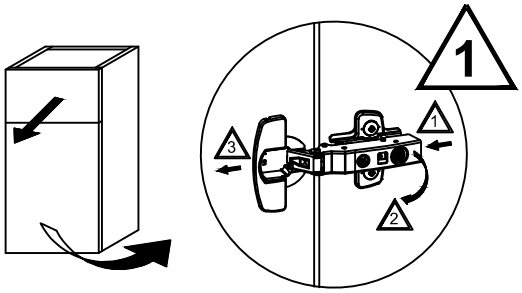

13

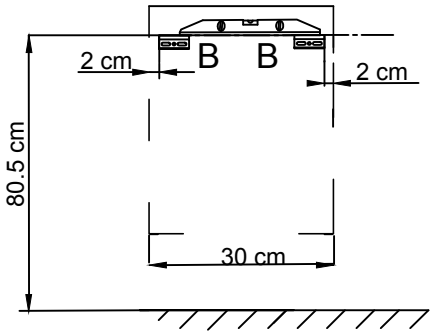

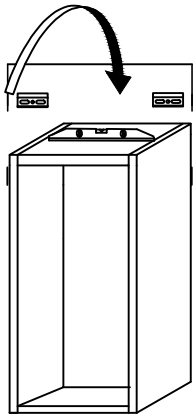

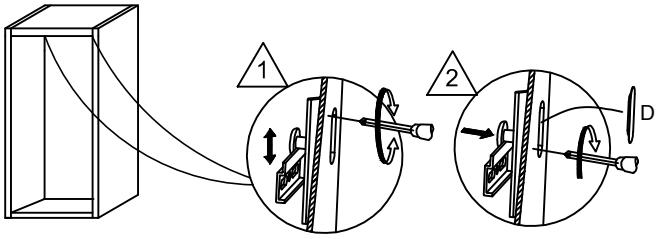

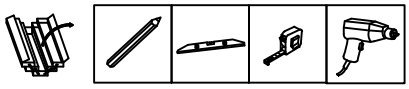

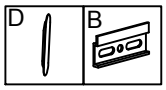
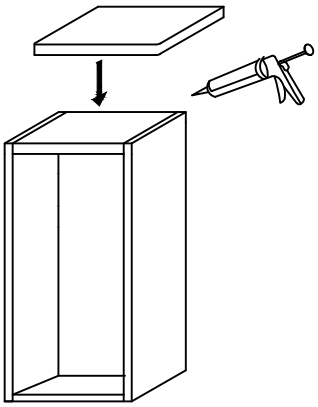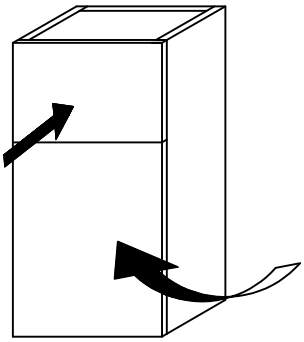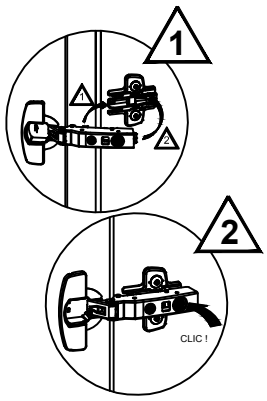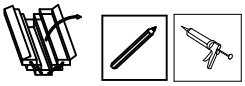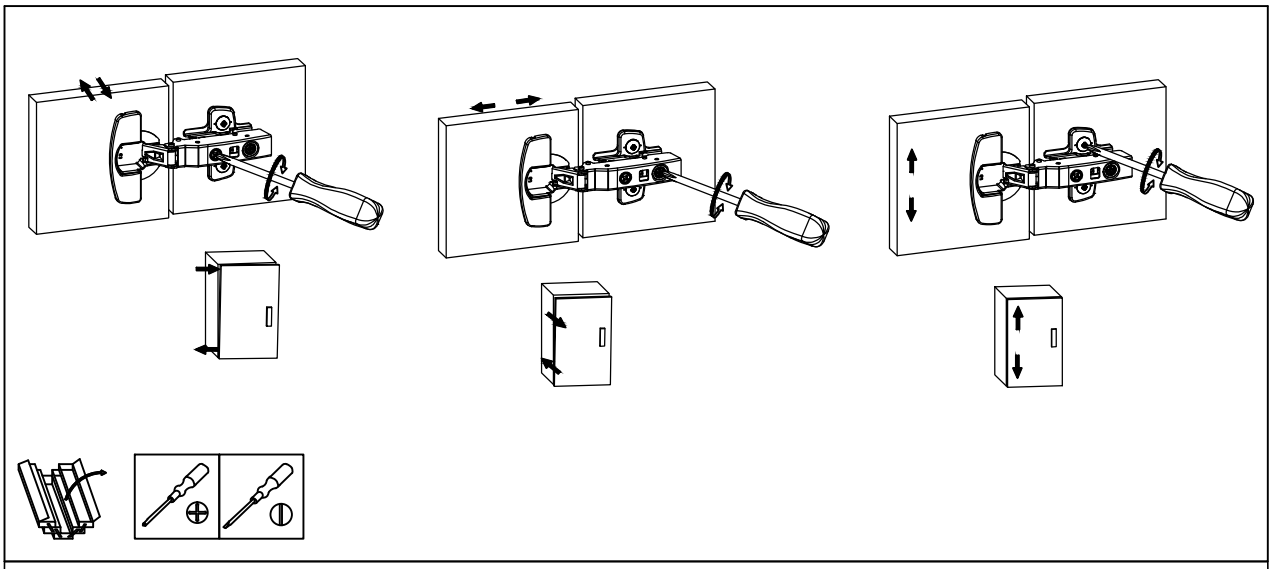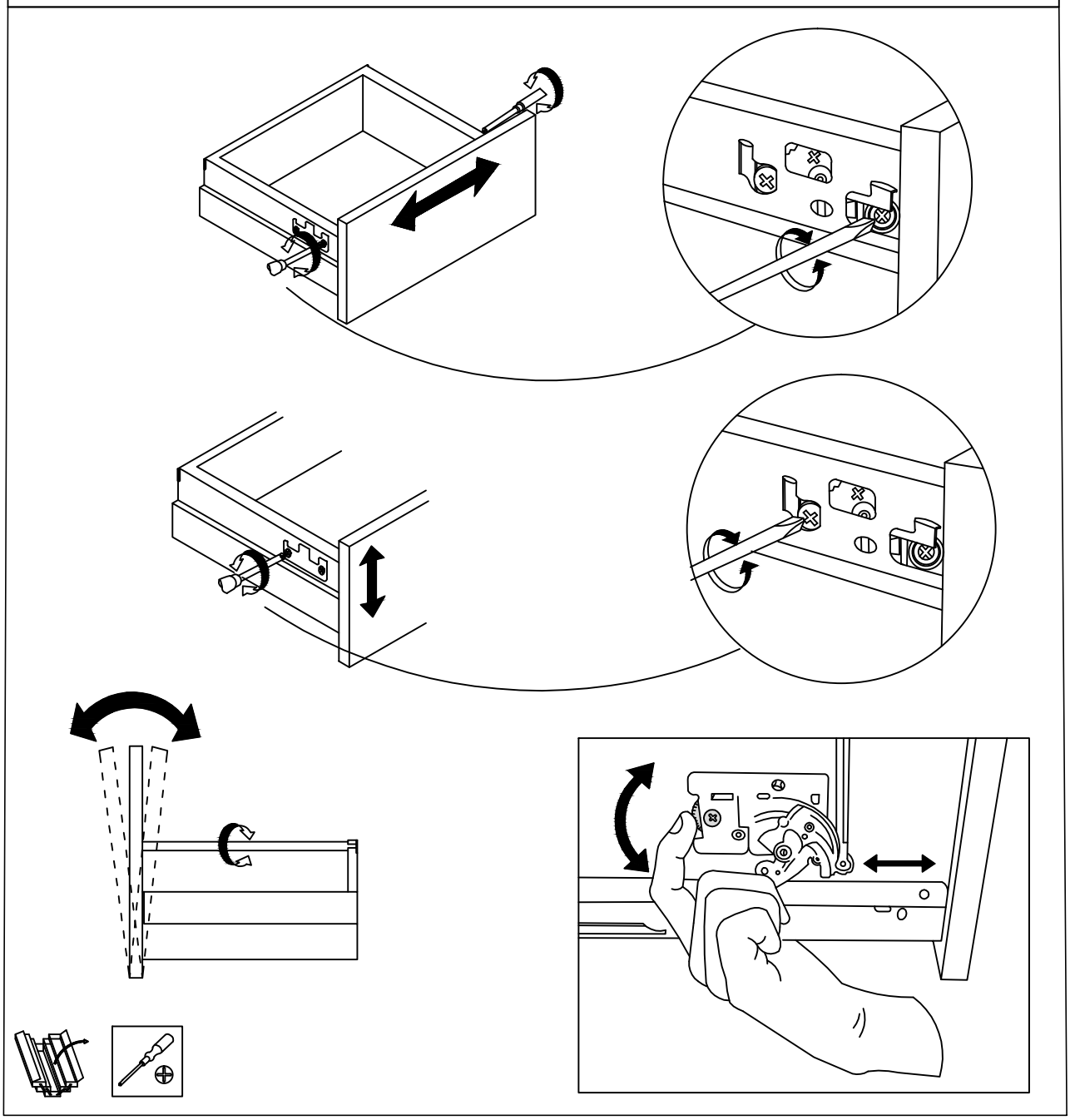
14